Címezhető, IP védett huroktáplált fényjelző LB 65
Addressable loop powered beacon type LB 65

Rafał Stanuch P.P.H.U. AWEX Sp. z o.o.
Ul.Długa 39 Masłomiąca
32-091 Michałowice
tel:+48 12 681 55 00
fax:+48 12 681 55 22
www.awex.eu

SZERELÉSI ÚTMUTATÓ

ASSEMBLY INSTRUCTIONS

MŰSZAKI ADATOK
- Működési feszültség: 16 - 30 [V] DC
- Nyugalmi áram: <160 [μA]
- Riasztási áram: <2 [mA]
- Környezeti hőmérséklet: -25°C és 55°C között
- Rövidzárlat leválasztó: beépített, kétoldali
- Védettség: IP 65
- Készülék színe: fehér
- Méretek: Ø175 x 78 [mm]

MŰSZAKI JELLEMZŐK
- Megfelelés az EN 54-17:2005+AC:2007 szabványnak
- É pítőiparban használt
- Tűzjelző rendszerekhez tervezett
- Fényjelzés
- Polikarbonát készülékház

A megfelelő és hibamentes működés érdekében a következő szabályokat kell betartani:
- Csak az AWEX tűzjelző központtal használható
- A fényjelző készüléket csak megfelelő képesítéssel és tanúsítvánnyal rendelkező szakember szerelheti be
- Az eszköz dokumentált ellenőrzését évente legalább egyszer el kell végezni
- Tilos bármilyen módosítást végrehajtani az elektronikai és mechanikai részegységeken
- **GARANCIÁLIS FELTÉTELEK:**

Követelmények a garanciális szolgáltatások igénybevételéhez:
- Nincs mechanikai sérülés
- Nincs jele illetéktelen módosításnak
- Gyártói előírásoknak megfelelő használat
- A jelzőkábel és tápkábel megfelelő csatlakozása

TECHNICAL SPECIFICATION:
- Supply voltage: 16 - 30 [V] DC
- Current consumption in monitoring mode: <160 [μA]
- Current consumption in alarm mode: <2 [mA]
- Working temperature: -25°C to 55°C
- Short-circuit isolator: integrated, double-side type
- Protection class: IP 65
- Housing colour: white
- Dimensions: Ø175 x 78 [mm]

CHARACTERISTICS:
- Compliance with EN 54-17:2005+AC:2007
- Used for building industry
- Designed for fire detection and alarm systems
- Optical signaling
- Polycarbonate housing

In order to ensure correct and failure-free operation, the following rules must be followed:
- Use only with FAS control units
- Installation of the beacon can be only performed by qualified and certified personnel
- Perform documented inspections of the device at least every year
- No modifications to the electronic or mechanical elements can be made

WARRANTY CONDITIONS:
Requirements for warranty service acceptance:
- No mechanical damage
- No signs of unauthorized modifications of the device
- Correct use acc. to manufacturer's recommendations
- Correct connection of the control and supply cable

* a tulajdonság nem lett megerősítve a CNBOP-PIB által végzett teljesítménytulajdonságok állandóságának vizsgálata során

* feature not confirmed during the assessment and verification of „constancy of performance" carried out by CNBOP-PIB

24V DC | LED | IP 65

24

Igazolás száma / Certyficate No.: 1438 - CPR - 1047
DoP szám: 33/FS/2024/PL
DoP no: 33/FS/2024/EN
Műszaki adatok: DTR LB 65 v24.0
Technical data: UM LB 65 v24.0

Az ÁLTALÁNOS GARANCIÁLIS FELTÉTELEK megtalálhatók a gyártó honlapján: www.awex.eu
Azok a termékek, melyek egyedi megrendelések alapján lettek gyártva és amelyek eltérnek az alap termékkínálattól nem küldhetők vissza.

GENERAL CONDITIONS OF WARRANTY are available on manufacturer's website at www.awex.eu
The goods ordered that were manufactured according to the individual order and differ from the standard offer of Awex is non-returnable.

1 LB 65 FÉNYJELZŐ ALAPJA ÉS BURKOLATA — **BASE AND COVER OF BEACON LB 65**

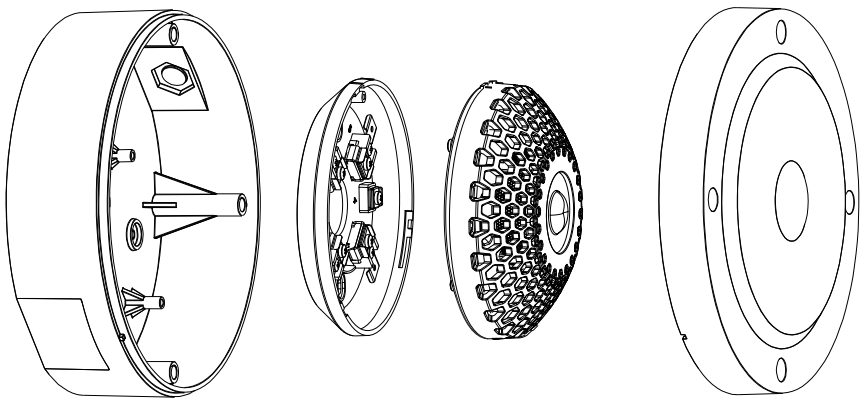

2 MÉRETEK — **DIMENSIONS**

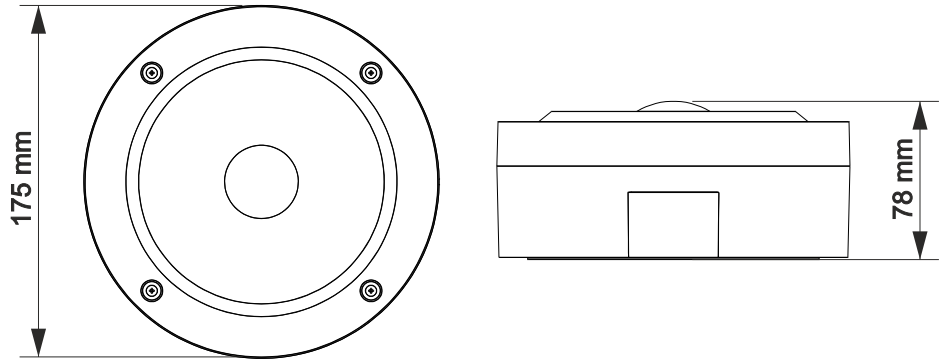

3 LB 65 FÉNYJELZŐHÁZ ÖSSZESZERELÉSE — **ASSEMBLY OF THE BEACON LB 65 HOUSING**

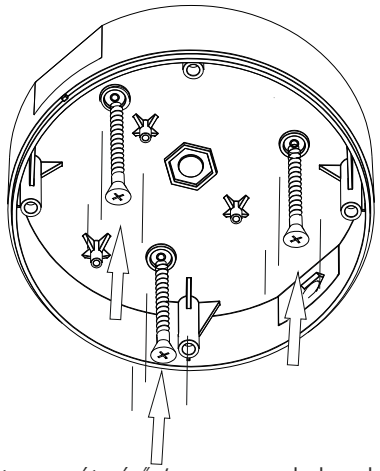

ajánlott csavarátmérő / recommended rawlplugs Ø6 mm

4 A VEZÉRLŐ- ÉS TÁPKÁBEL BEKÖTÉSE — INSTALLATION OF THE CONTROL AND SUPPLY CABLE

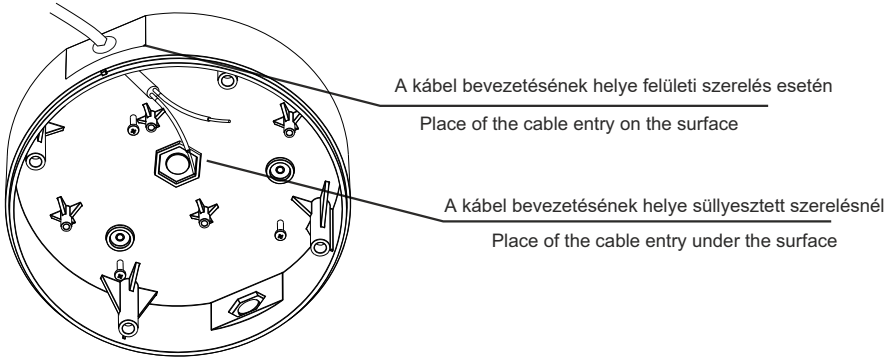

5 AZ ESZKÖZ BELEHELYEZÉSE AZ ALAPBA — FITTING THE DEVICE IN THE DETECTOR BASE

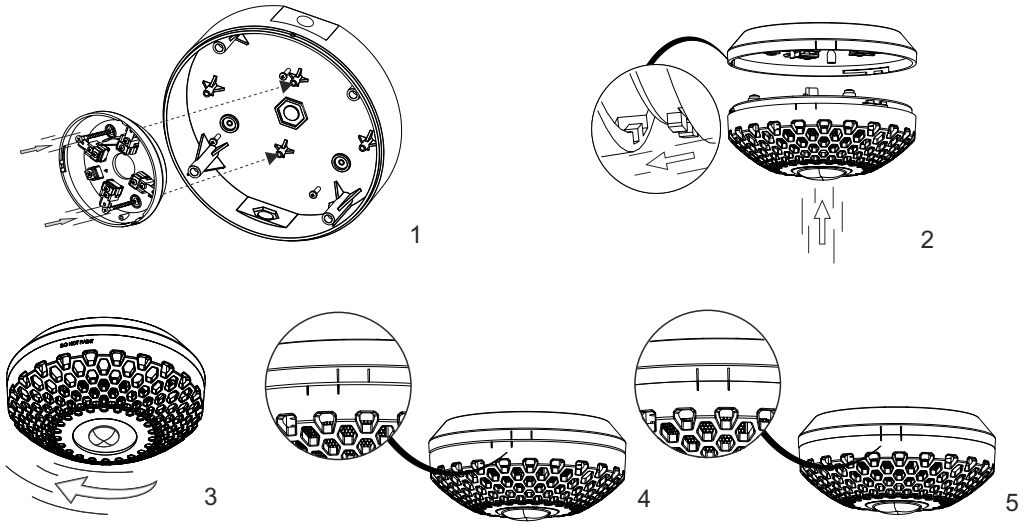

6 AZ ESZKÖZ RÖGZÍTÉSE AZ ALAPBA — LOCKING THE DEVICE IN THE DETECTOR BASE

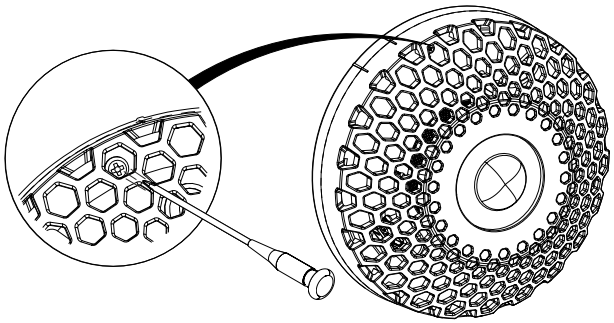

FIGYELEM!!! / ATTENTION!!!

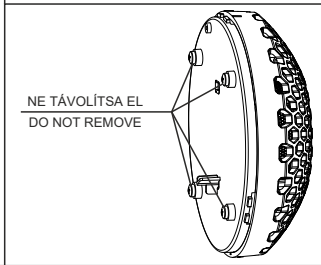

7 A TÁPVEZETÉK CSATLAKOZTATÁSA A WZ4-HEZ — FITTING THE SUPPLY CABLE TO WZ4

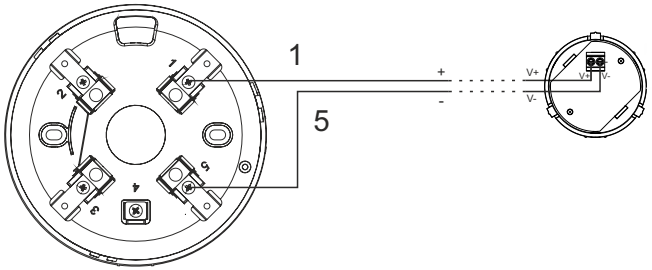

8 A VEZÉRLŐ- ÉS TÁPKÁBEL CSATLAKOZTATÁSA — CONNECTION OF THE CONTROL AND SUPPLY CABLE

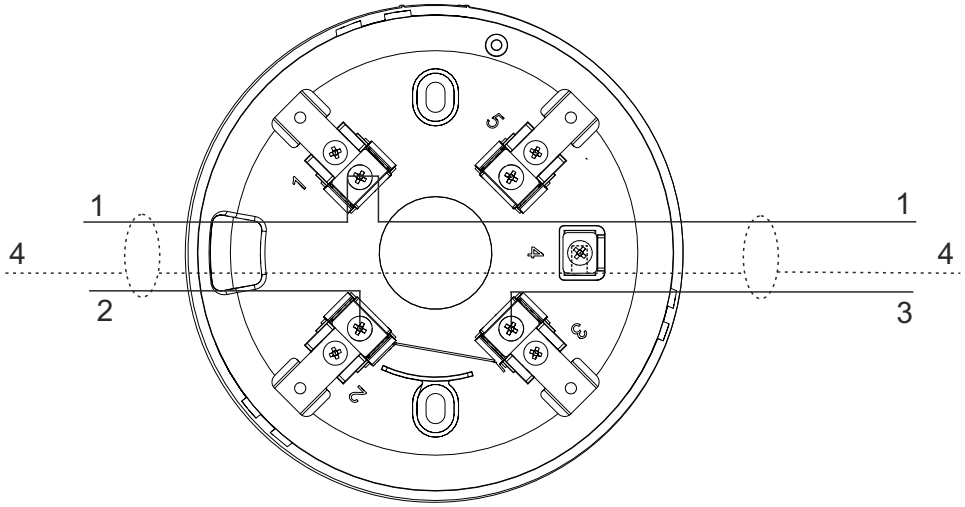

Érzékelő csatlakozási pontjainak azonosítása	
Kapocs	Az eszköz áramköri vezetékeinek azonosítása
1	Vezeték (+)
2	Bemeneti vezeték (-)
3	Kimeneti vezeték (-)
4	Árnyékolás (csatlakozás az aljzatban)
5	Tápkábel WZ (-)

Identification of detector connection terminals	
Terminal	Identification of the detection circuit wires
1	Wires (+)
2	Input line (-)
3	Output line (-)
4	Shield (connection in the base)
5	Supply cable WZ (-)

A GYÁRTÓ AJÁNLÁSA A TELEPÍTÉSHEZ:

A termék a valóságban kis mértékben eltérhet az útmutatóban
található ábráktól.
A fényjelzőt YnTKSYekw vagy HTKSHekw kábellel kell az
érzékelőhurokba kötni.
A vezérlő- és tápkábeleket a helyes csatlakozókhoz kell kapcsolni,
amelyek az alapegységben helyezkednek el.

MANUFACTURER'S RECOMMENDATION FOR INSTALLATION:

The drawing enclosed in this instruction may be vary
than in the finished products.
Beacon should installed on detection circuit
using YnTKSYekw or HTKSHekw cables.
The control and supply lines should be connected to correct
terminals located in the seat.